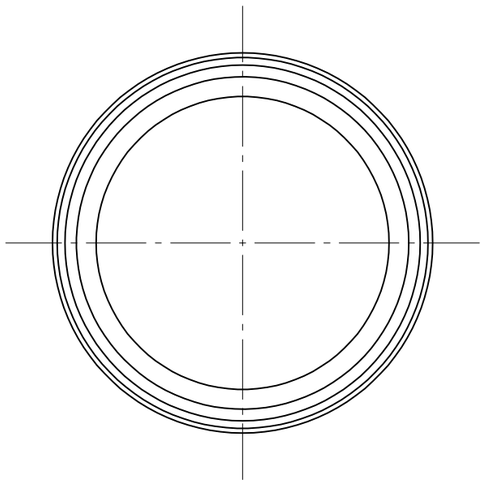

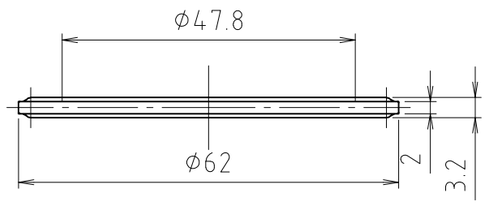

1	本体	合成ゴム	EPDM	
番号	部品名	材質名	材質記号	備考

品名	循環金具用 平パッキン	尺度	–
品番	M246KX-HP	原図A3	
大阪市北区天満1丁目6－7 ミヤコ株式会社		フォルダ 1	
		図番 M246KX-HP-01	