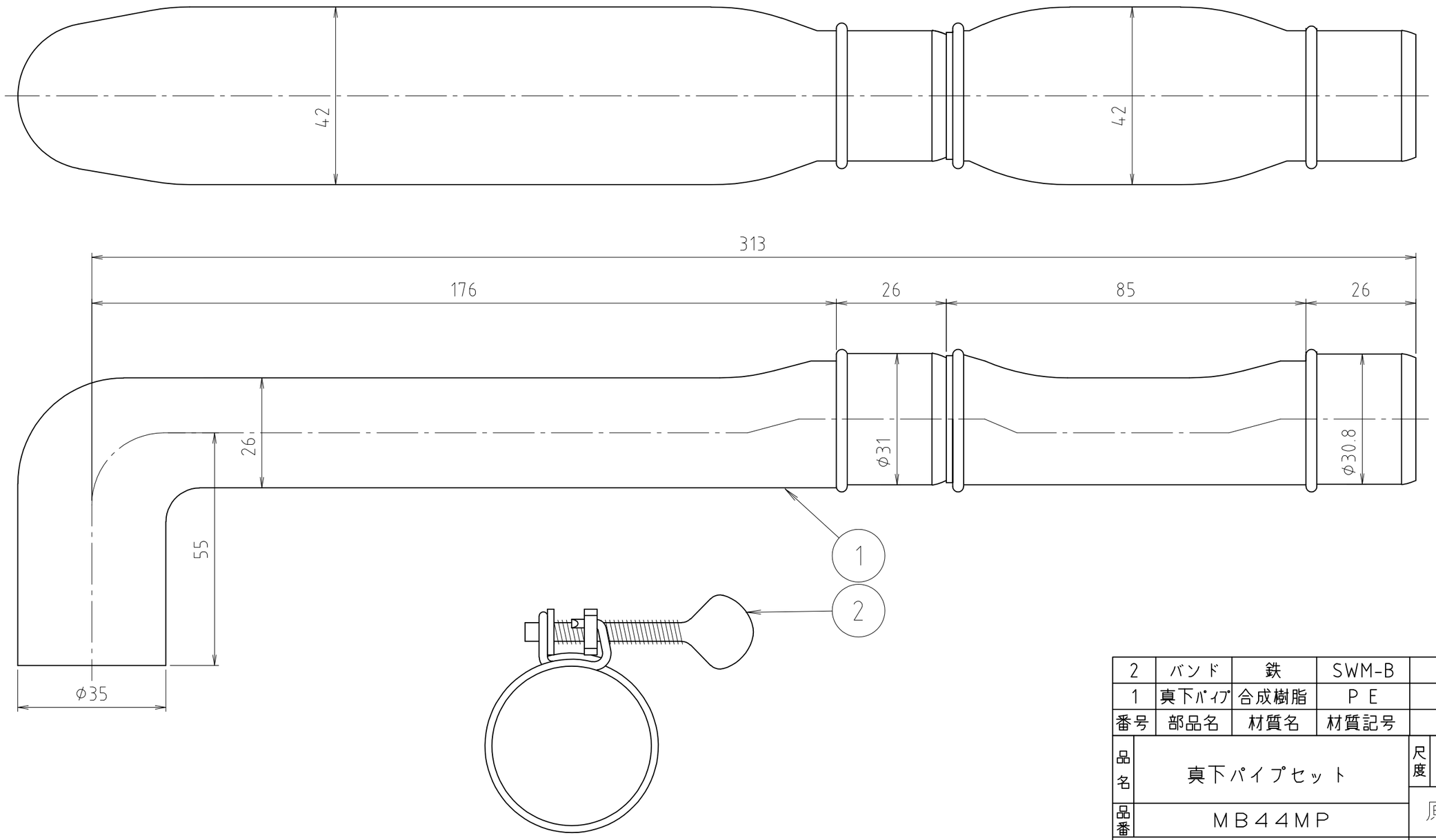

番号	部品名	材質名	材質記号	備考
2	バンド	鉄	SWM-B	
1	真下パイプ	合成樹脂	PE	

品名	真下パイプセット	尺度	――
品番	MB44MP	原図A3	
大阪市北区天満1丁目6－7 ミヤコ株式会社		フォルダ 1	図番 MB44MP-04