参考図

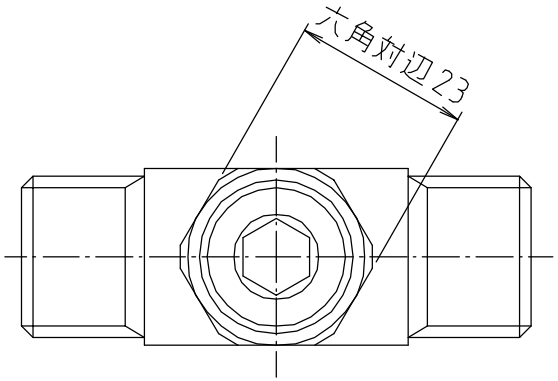

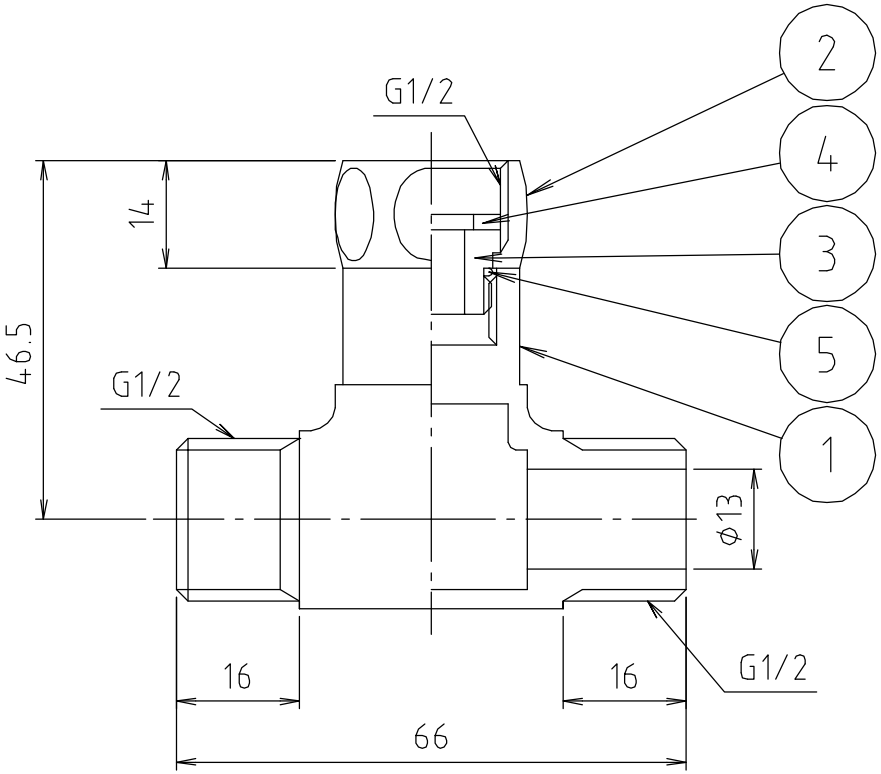

番号	部品名	材質名	材質記号	備考
5	Oリング	合成ゴム	NBR	
4	パッキン	合成ゴム	NBR	
3	ﾅｯﾄ止め	黄銅棒	C3604BD	ｸﾛｰﾑﾒｯｷ
2	ナット	黄銅棒	C3604BD	ｸﾛｰﾑﾒｯｷ
1	本　体	青銅鋳物	CAC406	白上ﾒｯｷ

品名	外ネジチーズ 上ナット付（ＳＰ）
品番	Ｍ１４９ＧＢ
寸法	
図番	M149GB-02

※web図面の為、等縮尺ではございません。