参考図

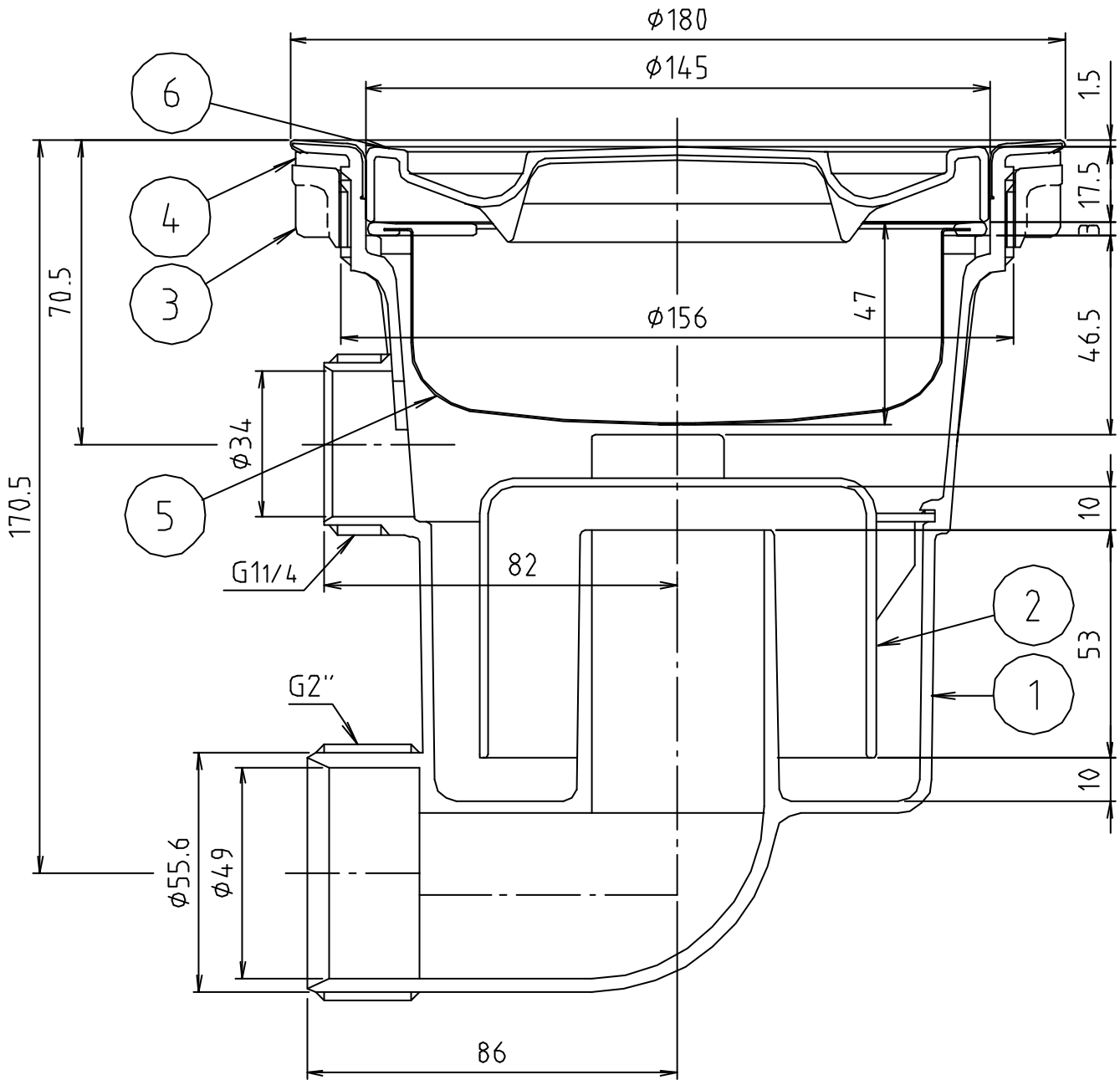

番号	部品名	材質名	材質記号	備考
6	排水プレートC	合成樹脂	PP	
5	インサートカゴ (50mm)	合成樹脂 ステンレス鋼板	PP SUS304	
4	平パッキン	合成ゴム	CR	
3	ロックナット	合成樹脂	ABS	
2	防臭器	合成樹脂	PP	
1	本　体	合成樹脂 ステンレス鋼板	PP SUS304	

品名	流し台トラップ横引 二槽シンク
品番	M14ECW
寸法	
図番	M14ECW-03

※web図面の為、等縮尺ではございません。