参考図

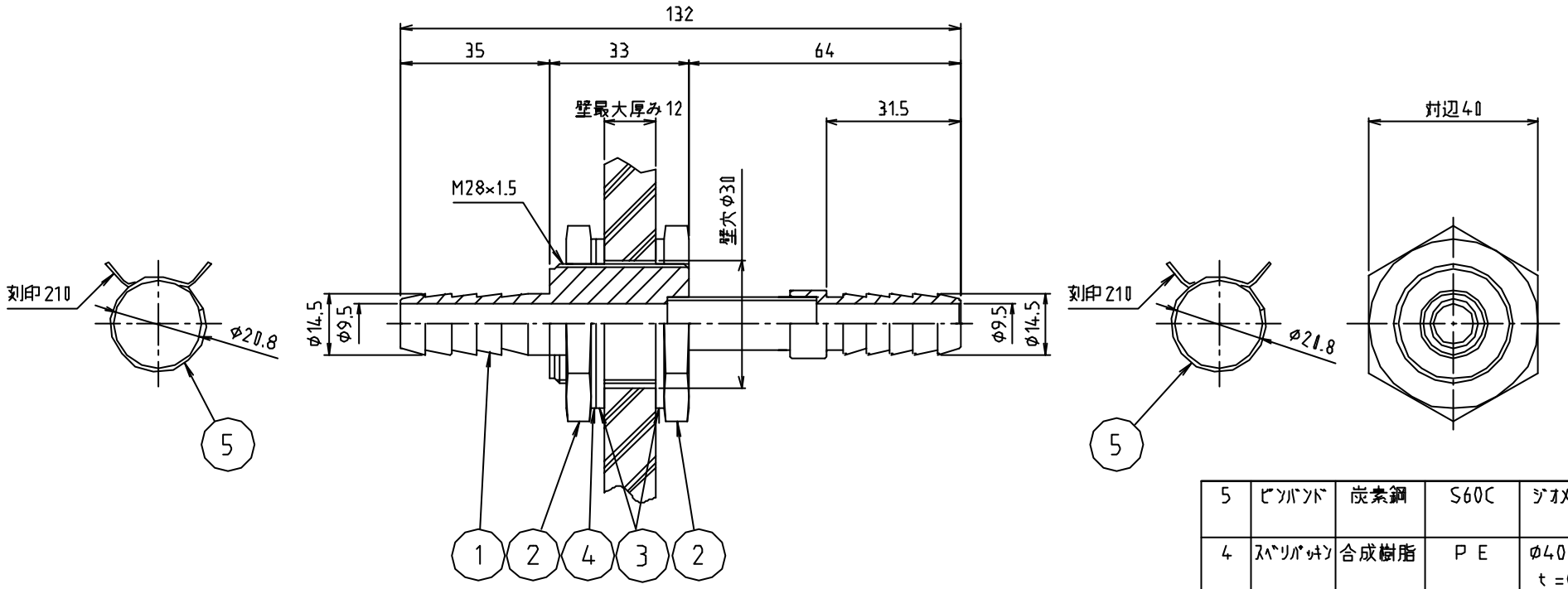

番号	部品名	材質名	材質記号	備考
5	ﾋﾞﾝﾊﾞﾝﾄﾞ	炭素鋼	S60C	ｼﾞｵﾒｯﾄ処理 4ヶ
4	ｽﾍﾟｰｻﾘﾊﾟｯｷﾝ	合成樹脂	P E	φ40×φ28.5 t=0.5 2ヶ
3	パッキン	合成ゴム	EPDM	φ40×φ28.5 t=2.0 4ヶ
2	六角ﾅｯﾄ	黄銅棒	C3604B	4ヶ
1	本　体	黄銅棒 銅　管	C3604B C1220T	2ヶ

品名	ホース用ユニットバス 貫通継手
品番	UB-15S
寸法	15
図番	W-UB-15S-04

※ web図面の為、等縮尺ではございません。